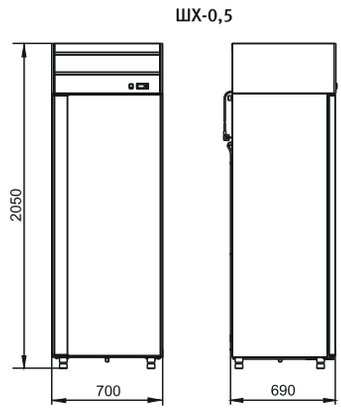

Шкафы холодильные
ШХс-0,5 среднетемпературные (краш./нерж.)
ШХ-0,5 универсальные (краш./нерж.)
ШХн-0,5 низкотемпературные (краш./нерж.)

Среднетемпературные

Наименование параметра	Величина параметра						
	ШХс-0,5 краш.	ШХс-0,5-01 нерж.	ШХс-0,7 краш.	ШХс-0,7-01 нерж.	ШХс-1,0 краш.	ШХс-1,4 краш.	ШХс-1,4-01 нерж.
Код изделия	2410	2411	2415	2414	2462	2420	2416
Потребление эл. энергии за сутки, кВт/ч, не более	4,0		6,7		4,0	9,2	
Номинальное напряжение, В	230						
Полезный объем камеры, м^3, не менее	0,49		0,67		1,12	1,47	
Размеры полки, мм	545x488		682x570		488x570	682x570	
Количество полок, шт.	4				8		
Температура воздуха полезного объема,°С	0...+5						
Хладагент	R 404 A						
Общая масса хладагента	0,35		0,35		0,36	0,38	
Масса, кг	98		115		160	185	

Шкаф холодильные ШХс-0,5, ШХс-0,7, ШХс-1,0, ШХс-1,4 среднетемпературные (краш./нерж.)
Шкафы холодильные имеют объем 500, 700, 1000 и 1500 литров, соответственно. Цельнозаливной корпус из крашеного оцинкованного листа толщиной 0,55 мм или нержавеющей стали толщиной 0,6 мм. Расположение агрегата – верхнее. Толщина стенки камеры – 50 мм (для ШХс-0,5) или 57 мм (для ШХс-0,7, ШХс-1,0 и ШХс-1,4), что позволяет поддерживать температурный режим в камере 0...+5 °С при максимальной температуре окружающей среды до +43°С. Герметичный компрессор, с электронным блоком управления. На дне шкафа предусмотрено сливное отверстие. Защитная решетка на вентиляторе конденсатора. Ванна выпаривания конденсата. Механический замок. При открывании двери микровыключатель автоматически включает лампу подсветки камеры и выключает вентилятора воздухоохладителя, во избежание резкого роста температуры в камере шкафа. Путем несложного монтажа дверь имеет возможность установки как в «левом» так и в «правом» исполнении. Шкафы оснащены 4-мя (для ШХс-0,5 и ШХс-0,7) или 8-ю (для ШХс-1,0, ШХс-1,4) регулируемыми по высоте полками-решетками каждая выдерживает нагрузку до 40 кг. Шкаф имеет регулируемые по высоте ножки. Двери шкафов из нержавеющей стали оснащены доводчиками.

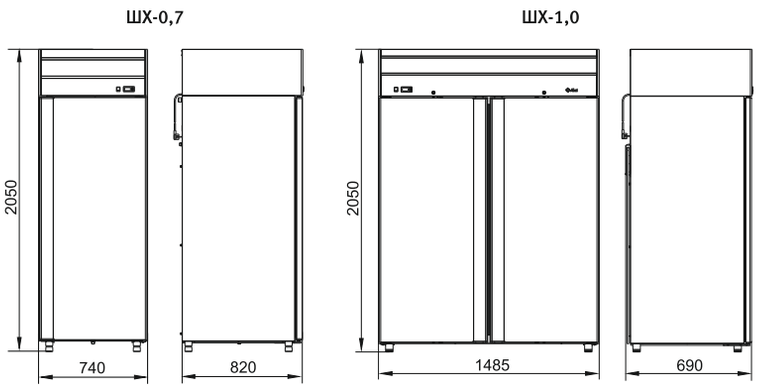

Шкаф холодильные
ШХс-0,7 среднетемпературные (краш./нерж.)
ШХ-0,7 универсальные (краш./нерж.)
ШХн-0,7 низкотемпературные (краш./нерж.)

Универсальные

Наименование параметра	Величина параметра						
	ШХ-0,5 краш.	ШХ-0,5-01 нерж.	ШХ-0,7 краш.	ШХ-0,7-01 нерж.	ШХ-1,0 краш.	ШХ-1,4 краш.	ШХ-1,4-01 нерж.
Код изделия	2421	2422	2405	2404	2461	1126	2407
Потребление эл. энергии за сутки, кВт/ч, не более	4,0		6,7		6,7	9,2	
Номинальное напряжение, В	230						
Полезный объем камеры, м^3, не менее	0,49		0,67		1,12	1,47	
Размеры полки, мм	545x488		682x570		488x570	682x570	
Количество полок, шт.	4				8		
Температура воздуха полезного объема,°С	-5...+5						
Хладагент	R 404 A						
Мощность, Вт	3,77					4,47	
Масса, кг	100		115		160	185	

Шкафы холодильные ШХ-0,5, ШХ-0,7, ШХ-1,0, ШХ-1,4 универсальные (краш./нерж.)
Шкафы холодильные имеют объем 500, 700, 1000 и 1500 литров, соответственно. Цельнозаливной корпус из крашеного оцинкованного листа толщиной 0,55 мм или нержавеющей стали толщиной 0,6 мм. Расположение агрегата – верхнее. Толщина стенки камеры –50 мм (для ШХ-0,5) или 57 мм (для ШХ-0,7, ШХ-1,0 и ШХ-1,4), что позволяет поддерживать температурный режим в камере -5...+5°С при максимальной температуре окружающей среды до +43°С. Герметичный компрессор, с электронным блоком управления. На дне шкафа предусмотрено сливное отверстие. Защитная решетка на вентиляторе конденсатора. Ванна выпаривания конденсата. Механический замок. При открывании двери микровыключатель автоматически включает лампу подсветки камеры и выключает вентилятора воздухоохладителя, во избежание резкого роста температуры в камере шкафа. Путем несложного монтажа дверь имеет возможность установки как в «левом» так и в «правом» исполнении. Воздухоохладитель оснащен ТЭНом оттайки и трубкой слива конденсата с испарителя. Шкаф оснащен 4-мя (для ШХ-0,5 и ШХ-0,7) или 8-ю (для ШХ-1,0, ШХ-1,4) регулируемыми по высоте полками-решетками каждая выдерживает нагрузку до 40 кг. Шкаф имеет регулируемые по высоте ножки. Двери шкафов из нержавеющей стали оснащены доводчиками.

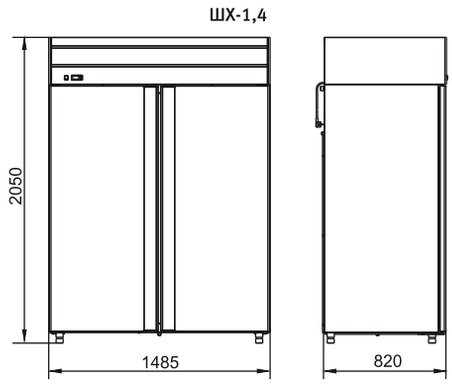

Шкафы холодильные
ШХс-1,4 среднетемпературные (краш./нерж.)
ШХ-1,4 универсальные (краш./нерж.)
ШХн-1,4 низкотемпературные (краш./нерж.)

Низкотемпературные

Наименование параметра	Величина параметра						
	ШХн-0,5 краш.	ШХн-0,5-01 нерж.	ШХн-0,7 краш.	ШХн-0,7-01 нерж.	ШХн-1,0 краш.	ШХн-1,4 краш.	ШХн-1,4-01 нерж.
Код изделия	802425	802428	802408	802412	2463	802409	802413
Потребление эл. энергии за сутки, кВт/ч, не более	4,0		6,7		6,7	9,2	
Номинальное напряжение	230						
Полезный объем камеры, м^3, не менее	0,49		0,67		1,12	1,47	
Размеры полки, мм	545x488		682x570		488x570	682x570	
Количество полок, шт.	4				8		
Температура воздуха полезного объема,°С	-18						
Хладагент	R 404 A						
Мощность, Вт	4,17					5,57	
Масса, кг	100		115		160	195	

Шкафы холодильные ШХн-0,5, ШХн-0,7, ШХн-1,0, ШХн-1,4 низкотемпературные (краш./нерж.)

Шкафы холодильные имеют объем 500, 700, 1000 и 1500 литров, соответственно. Цельнозаливной корпус из крашеного оцинкованного листа толщиной 0,55 мм или нержавеющей стали толщиной 0,6 мм. Расположение агрегата – верхнее. Толщина стенки камеры – 50 мм (для ШХн-0,5) или 57 мм (для ШХн-0,7, ШХн-1,0 и ШХн-1,4), что позволяет поддерживать температурный режим в камере –18 °С при максимальной температуре окружающей среды до +32°С. Герметичный компрессор, с электронным блоком управления. На дне шкафа предусмотрено сливное отверстие. Защитная решетка на вентиляторе конденсатора. Ванна выпаривания конденсата. Механический замок. При открывании двери микровыключатель автоматически включает лампу подсветки камеры и выключает вентилятора воздухоохладителя, во избежание резкого роста температуры в камере шкафа. Путем несложного монтажа дверь имеет возможность установки как в «левом» так и в «правом» исполнении. Воздухоохладитель оснащен ТЭНом оттайки и трубкой слива конденсата с испарителя. Шкаф оснащен 4-мя (для ШХн-0,5 и ШХн-0,7) или 8-ю (для ШХн-1,0, ШХ-1,4) регулируемыми по высоте полками-решетками каждая выдерживает нагрузку до 40 кг. Шкаф имеет регулируемые по высоте ножки. Двери шкафов из нержавеющей стали оснащены доводчиками.

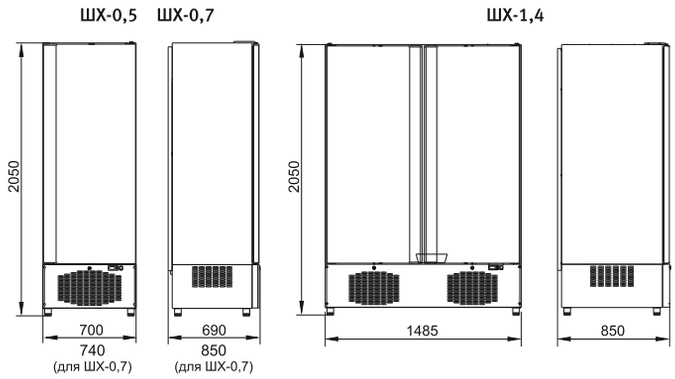

Шкафы холодильные с нижним агрегатом
ШХс-0,5, ШХс-0,7, ШХс-1,4 среднетемпературные (краш.)
ШХ-0,5, ШХ-0,7, ШХ-1,4 универсальные (краш.)
ШХн-0,5, ШХн-0,7, ШХн-1,4 низкотемпературные (краш.)

Наименование параметра	Величина параметра								
	ШХс-0,5-02	ШХ-0,5-02	ШХн-0,5-02	ШХс-0,7-02	ШХ-0,7-02	ШХн-0,7-02	ШХс-1,4-02	ШХ-1,4-02	ШХн-1,4-02
Код изделия	2455	2406	2427	2456	4761	2451	2457	2403	2453
Потребление эл. энергии за сутки, кВт/ч, не более	4,0			6,7			9,2		
Номинальное напряжение, В	230								
Полезный объем камеры, м^3, не менее	0,49			0,67			1,47		
Размеры полки, мм	545x488			682x570					
Количество полок, шт.	4						8		
Температура воздуха полезного объема,°С	0...+5	-5...+5	-18	0...+5	-5...+5	-18	0...+5	-5...+5	-18
Хладагент	R 404 A								
Мощность, Вт	4,17						5,57		
Масса, кг	115	115	115	130	130	130	200	200	205

Шкафы холодильные ШХс, ШХ, ШХн объемом 500, 700, и 1500 литров, с нижним расположением холодильного агрегата. Имеют цельнозаливной корпус из крашеного оцинкованного листа толщиной 0,55 мм. Герметичный компрессор с электронным блоком управления. На дне шкафов предусмотрено сливное отверстие. Защитная решетка на вентиляторе конденсатора. Ванна выпаривания конденсата. Механический замок. При открывании двери микровыключатель автоматически включает лампу подсветки камеры и выключает вентилятора воздухоохладителя, во избежание резкого роста температуры в камере шкафа. Путем несложного монтажа двери имеют возможность установки как в «левом» так и в «правом» исполнении. Шкафы оснащены 4-мя (для ШХс-0,5 и ШХс-0,7) или 8-ю (для ШХс-1,4) регулируемыми по высоте полками – решетками каждая выдерживает нагрузку до 40 кг. Шкафы имеют регулируемые по высоте ножки.

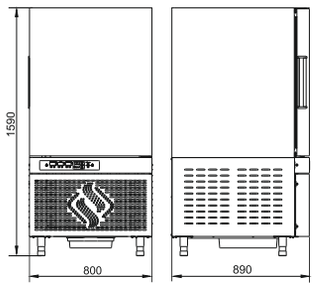

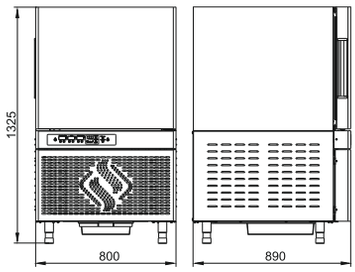

Аппарат шоковой заморозки ШОК-6-1/1

Наименование параметра	Величина параметра		
	ШОК-6-1/1	ШОК-10-1/1	ШОК-20-1/1
Код изделия	801130	801129	0960
Потребление эл. энергии за сутки, кВт/ч, не более	1,5	2,0	2,5
Потребление электроэнергии за сутки (для замораживания и хранения), кВтч, не более	1,8	2	2,5
Номинальное напряжение, В	230		
Полезный объем камеры, м^3, не менее	0,22	0,33	0,8
Температура охлаждения продукта,^{0}С	+90...+3		+50...+30
Температура замораживания продукта,^{0}С	+90...-18		+50...-18
Время для охлаждения, мин.	90		
Время для замораживания, мин.	240		
Количество полок в камере, шт.	6	10	20
Типоразмер используемых гастроемкостей/ противней	GN 1/1 или 600x400		GN 1/1 или 600x800 или 2x600x400
Масса продукта для охлаждения, кг	30	42	80
Масса продукта для замораживания, кг	18	25	40
Хладагент	R 404 A		
Общая масса хладагента, кг, не более	1,67	1,7	2,2
Масса,кг	150	182	240

ШОК-6-1/1, ШОК-10-1/1,ШОК-20-1/1

Аппараты шоковой заморозки предназначены для быстрого охлаждения, замораживания и дальнейшего хранения продуктов на предприятиях общественного питания и торговли. Постоянный контроль температуры и высокая скорость охлаждения продуктов позволяет избежать размножения бактерий. При этом значительно снижаются потери массы продукта, образующиеся в результате испарения жидкости (усушки продукта), характерные для стандартных методов охлаждения. Сохраняются витамины и питательные вещества, пищевая ценность и вкусовые качества. Эксплуатация шкафа допускается при температуре окружающего воздуха до +42°С. Нижнее расположение холодильного агрегата – для ШОК-6-1/1 и ШОК-10-1/1. Верхнее расположение холодильного агрегата – для ШОК-20-1/1. Для обеспечения теплоизоляции холодильного шкафа двери снабжены уплотнителем с магнитной вставкой. Внутри шкафа расположен воздухоохладитель с вентилятором (-ами), что обеспечивает равномерное распределение температуры внутри полезного объема. В полезном объеме предусмотрены направляющие-решетки для укладки гастроемкостей GN 1/1 или противней 600x400 с продуктами в герметичной упаковке. Шкафы имеют регулируемые по высоте ножки.

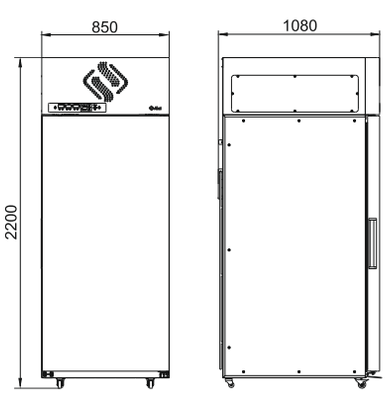

Шкаф шоковой заморозки ШОК-20-1/1

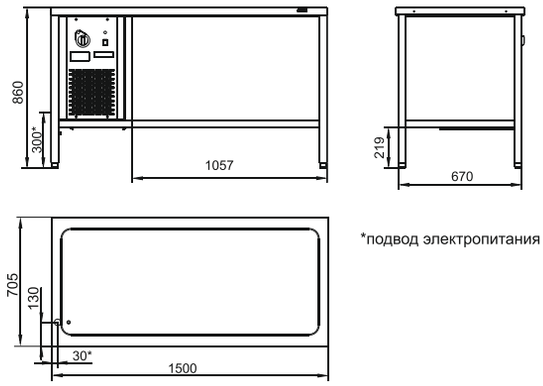

Стол охлаждаемый ПВВ(Н)-70-СО

Наименование параметра	Величина параметра	
	ПВВ(Н)-70-СО	ПВВ(Н)-70-СО купе
Код изделия	80625	80600
Потребление эл. энергии за сутки, кВТ/ч, не более	5,4	
Номинальное напряжение, В	230	
Площадь стола, м^2, не менее	1,05	0,98
Температура на поверхности стола, °С	от +1 до +10	
Марка хладагента	R-404A	
Общая масса хладагента, кг, не более	0,37	
Масса, кг	92	92

Стол охлаждаемый ПВВ(Н)-70-СО предназначен для разделки полуфабрикатов мяса и рыбы, может также использоваться на мясных и рыбных рынках для демонстрации и выкладки продуктов. Рабочая поверхность стола–охлаждаемая ровная поверхность с невысокими 3 мм выступами по периметру, предотвращающими стекание жидкости на пол. В углу стола имеется дренажное отверстие, для стока жидкостей в канализацию. Внизу расположена открытая полка для кухонного инвентаря. Стол имеет регулируемые по высоте ножки с резиновыми вставками.

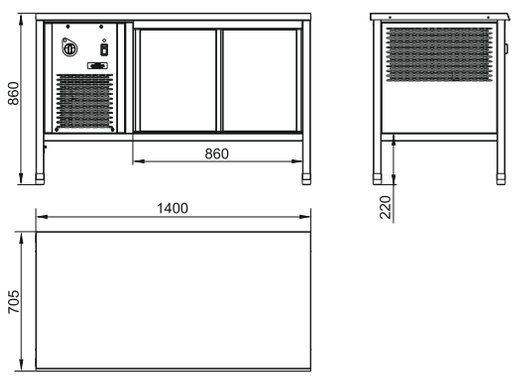

Стол охлаждаемый ПВВ(Н)-70-СО купе

Стол охлаждаемый ПВВ(Н)-70-СО купе предназначен для разделки полуфабрикатов мяса и рыбы, может также использоваться на мясных и рыбных рынках для демонстрации и выкладки продуктов. Рабочая поверхность стола – охлаждаемая ровная поверхность. В углу стола имеется дренажное отверстие, для стока жидкостей в канализацию. Внизу расположен нейтральный шкаф с двумя раздвижными дверцами для кухонного инвентаря. Стол имеет регулируемые по высоте ножки с резиновыми вставками.

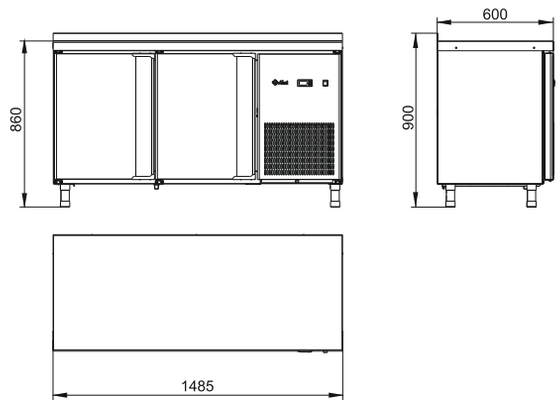

Столы холодильные СХС-60-01, СХС-60-01-СО

Столы холодильные среднетемпературные предназначены для хранения пищевых продуктов. Может использоваться как самостоятельно, так и встраиваться в барные стойки. Рабочий диапазон температуры внутри камеры от -2 до +8°С. Имеет две полки – решетки, с возможностью регулировки их по высоте. Поверхность стола СХС-60-01– неохлаждаемая ровная поверхность с бортом. Поверхность стола СХС-60-01-СО — охлаждаемая ровная поверхность с бортом. Рабочий диапазон температуры на поверхности стола СХС-60-01-СО от +1 до +10°С. Все стенки и полости стола изготовлены методом заливки пенополиуретаном. Стол имеет регулируемые по высоте ножки.

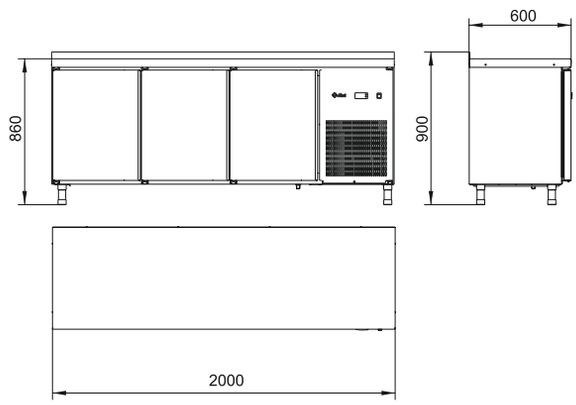

Стол холодильный СХС–60–02

Наименование параметра	Величина параметра		
	СХС-60-01	СХС-60-01-СО	СХС-60-02
Код изделия	801666	2426	801506
Потребление эл. энергии за сутки, кВт/ч, не более	6,2		
Номинальное напряжение, В	230		
Полезный объем камеры, м^3, не менее	0,26	0,26	0,40
Температура воздуха полезного объема, °С	от-2 до +8		
Хладагент	R404A		
Общая масса хладагента, кг, не более	0,3	0,35	0,35
Масса, кг	100	125	115

Стол холодильный среднетемпературный СХС-60-02 предназначен для хранения пищевых продуктов. Может использоваться как самостоятельно, так и встраиваться в барные стойки. Рабочий диапазон температуры внутри камеры от -2 до +8°С. Имеет три распашные дверки. Охлаждаемый рабочий объем имеет три полки-решетки, с возможностью регулировки их по высоте. Поверхность стола – неохлаждаемая ровная поверхность с бортом. Все стенки и полости стола изготовлены методом заливки пенополиуретаном. Стол имеет регулируемые по высоте ножки.

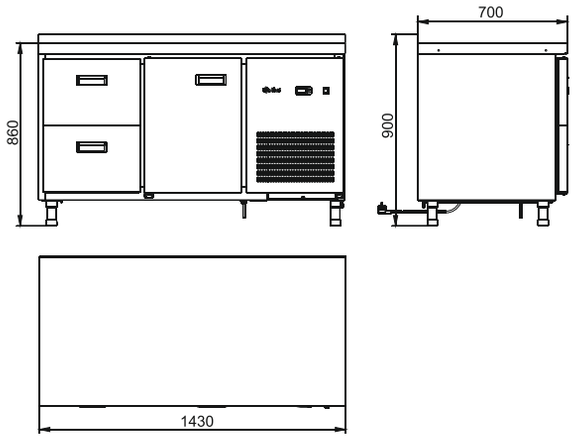

Стол холодильный среднетемпературный СХС-70-01

Наименование параметра	Величина параметра	
	СХС-70-01	СХС-70-011
Код изделия	802417	808004
Потребление эл. энергии за сутки, кВт/ч, не более	6,2	
Номинальное напряжение, В	230	
Полезный объем камеры не менее, м^3	0,31	0,31
Температура полезного объема, ^{0}С	от -2 до +8	
Хладагент	R404A	
Общая масса хладагента, кг, не более	0,3	
Масса, кг	110	

Стол холодильный среднетемпературный СХС–70–01 гастронормированный предназначен для хранения полуфабрикатов мяса и рыбы, или других скоропортящихся продуктов. Может использоваться как самостоятельно, так и встраиваться в барные стойки. Рабочий диапазон температуры внутри камеры от -2 до +8°С. Имеет одну или две распашные дверки и два выкатных ящика на телескопических направляющих, размером GN 1/1. Имеет одну полку–решетку размером GN 1/1, с возможностью регулировки по высоте. Поверхность стола – неохлаждаемая ровная с бортом. Все изолирующие стенки и полости стола изготовлены методом заливки пенополиуретаном. Стол имеет регулируемые по высоте ножки.

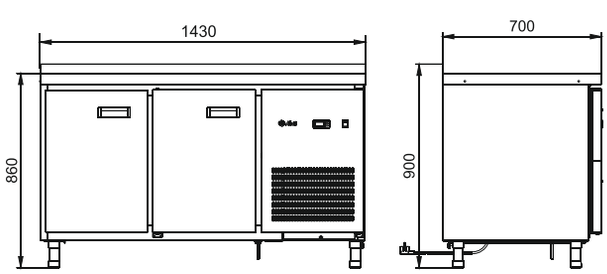

Стол холодильный среднетемпературный СХС-70-011

Стол (прилавок) холодильный среднетемпературный СХС-70-011 предназначен для кратковременного хранения пищевых продуктов и напитков на предприятиях общественного питания и торговли. Стол (прилавок) используется как самостоятельно, так и в составе технологической линии. Все детали изготовлены из нержавеющей стали. Стол имеет регулируемые по высоте ножки.

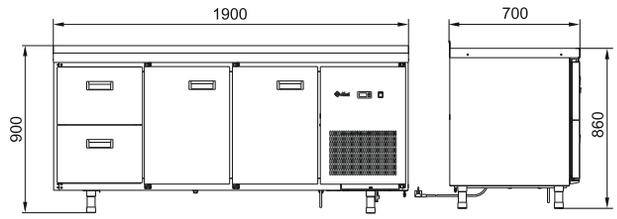

Стол холодильный среднетемпературный гастронормированный СХС-70-02

Наименование параметра	Величина параметра
Код изделия	802418
Потребление эл. энергии за сутки, кВт/ч, не более	6,2
Номинальное напряжение, В	230
Полезный объем камеры, м^3, не менее	0,48
Температура воздуха полезного объема, °С	от-2 до+8
Хладагент	R404A
Общая масса хладагента, кг, не более	0,35
Масса,кг	143

Стол холодильный среднетемпературный гастронормированный предназначен для хранения полуфабрикатов мяса и рыбы или других скоропортящихся продуктов. Рабочий диапазон температуры внутри камеры -2+6 °С поддерживается электронным блоком управления Danfoss. Имеет 2 распашные дверки и 2 выкатных ящика на телескопических направляющих, размером GN 1/1. В камере также установлены 2 полки-решетки размером GN 1/1, с возможностью регулировки их по высоте. Поверхность стола - неохлаждаемая ровная поверхность с бортом. При толщине стенок 56 мм., стол имеет низкое энергопотребление и позволяет работать при температуре окружающей среды до 42 °С. Все изолирующие стенки и полости стола изготовлены методом заливки пенополиуретаном. Имеет регулируемые по высоте ножки.

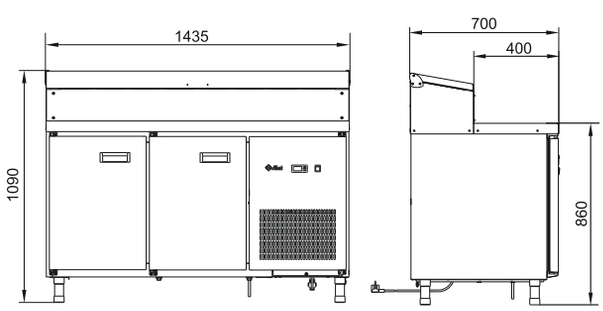

Стол холодильный для пиццы СХС-70-01П

Наименование параметра	Величина параметра
Код изделия	802445
Потребление эл. энергии за сутки, кВт/ч, не более	6,2
Номинальное напряжение, В	230
Полезный объем камеры, м^3, не менее	0,31
Температура воздуха полезного объема,°С	от-2 до+8
Хладагент	R-404
Общая масса хладагента, кг, не более	0,3
Масса, кг	125

Стол холодильный среднетемпературный для пиццы предназначен для хранения полуфабрикатов мяса и рыбы или других скоропортящихся продуктов при приготовлении пиццы. Рабочий диапазон температуры внутри камеры -2+8 °С поддерживается электронным блоком управления. Имеет 2 распашные дверки. Охлаждаемый рабочий объем имеет 2 полки-решетки размером GN 1/1, с возможностью регулировки их по высоте. Поверхность стола - неохлаждаемая ровная поверхность, над ней - охлаждаемая полка с 8 гастроемкостями размером GN 1/4. Все изолирующие стенки и полости стола изготовлены методом заливки пенополиуретаном. Имеет регулируемые по высоте ножки.